Ref No,530-02-2010-MAR

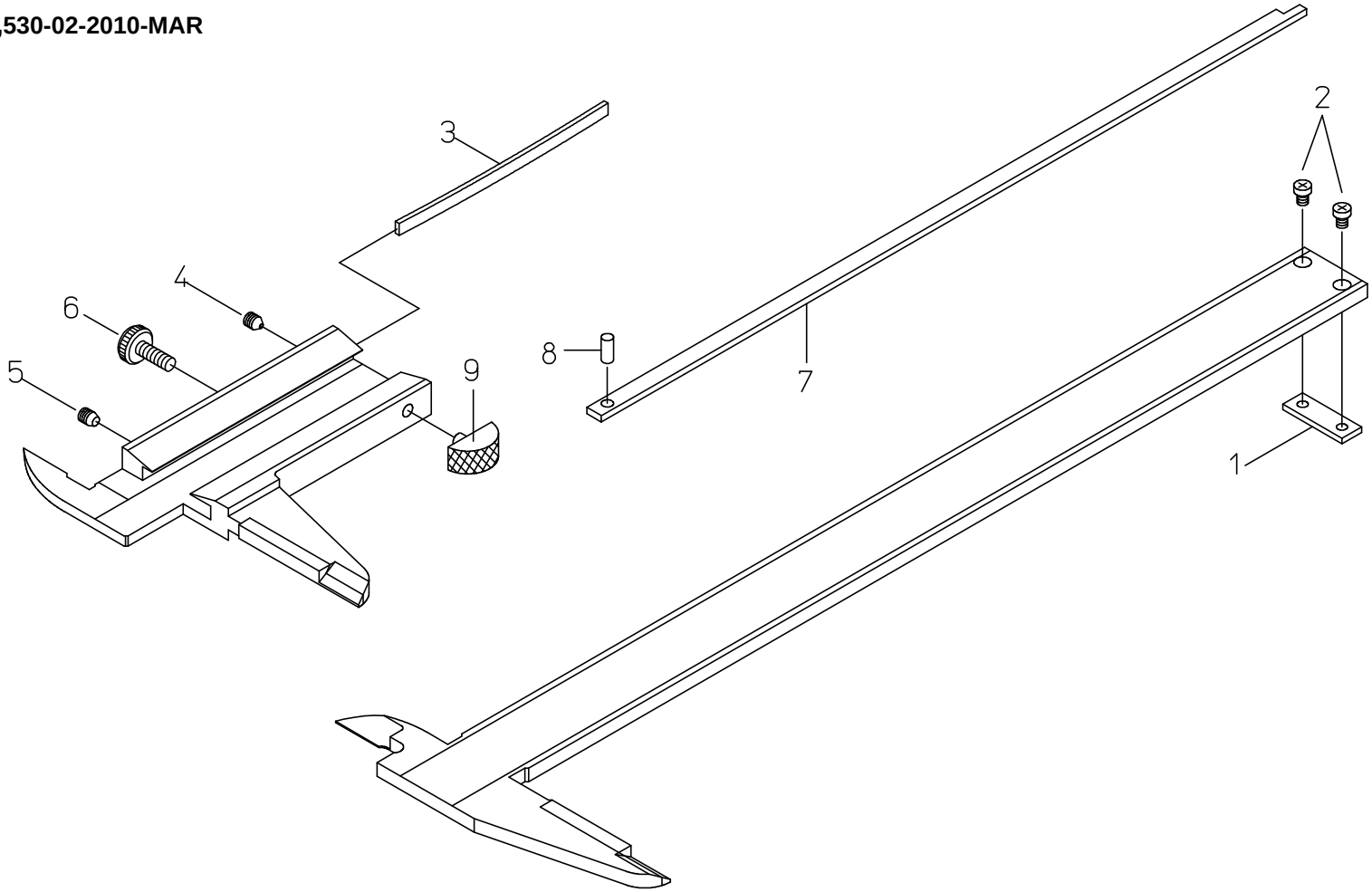

書類NO, 530-02

KEY NO,	ブヒンメイ	PART NAME	販売区分 CATEGORY	CODE NO, コードNO, 530-335 N15WW	530-320 N15W	530-321 N20W	530-322 N30W		備考 COMMENTS
					530-314 N6″AW				
1	ﾌﾞﾘｯｼﾞｽﾄｯﾊﾟ	STOPPER, SLIDER		101734			101517		
2	ﾋﾗｺﾈｼﾞ	SCREW, STOPPER		101502			101518		
3	ｲﾀﾊﾞﾈ	GIB, SLIDER		146504			101969		
4	ｾｯﾄﾈｼﾞ	SCREW, GIB SETTING		05CAB037			135426		
5	ｵｼﾈｼﾞ	SCREW, GIB PRESSING		05CAB036			135427		
6	ｸﾗﾝﾌﾟﾈｼﾞ	CLAMP, SLIDER		135398					
7	ﾃﾞﾌﾟｽﾊﾞｰ	DEPTH BAR, BLADE	X	-					
8	ﾘﾍﾞｯﾄ	PIN, DEPTH BAR	X	-					
9	ﾕﾋﾞｶｹ	KNOB, SLIDER	Y	900298			905193	圧入の為修理対応が望ましい	