Ref No,547-21-2009-FEB

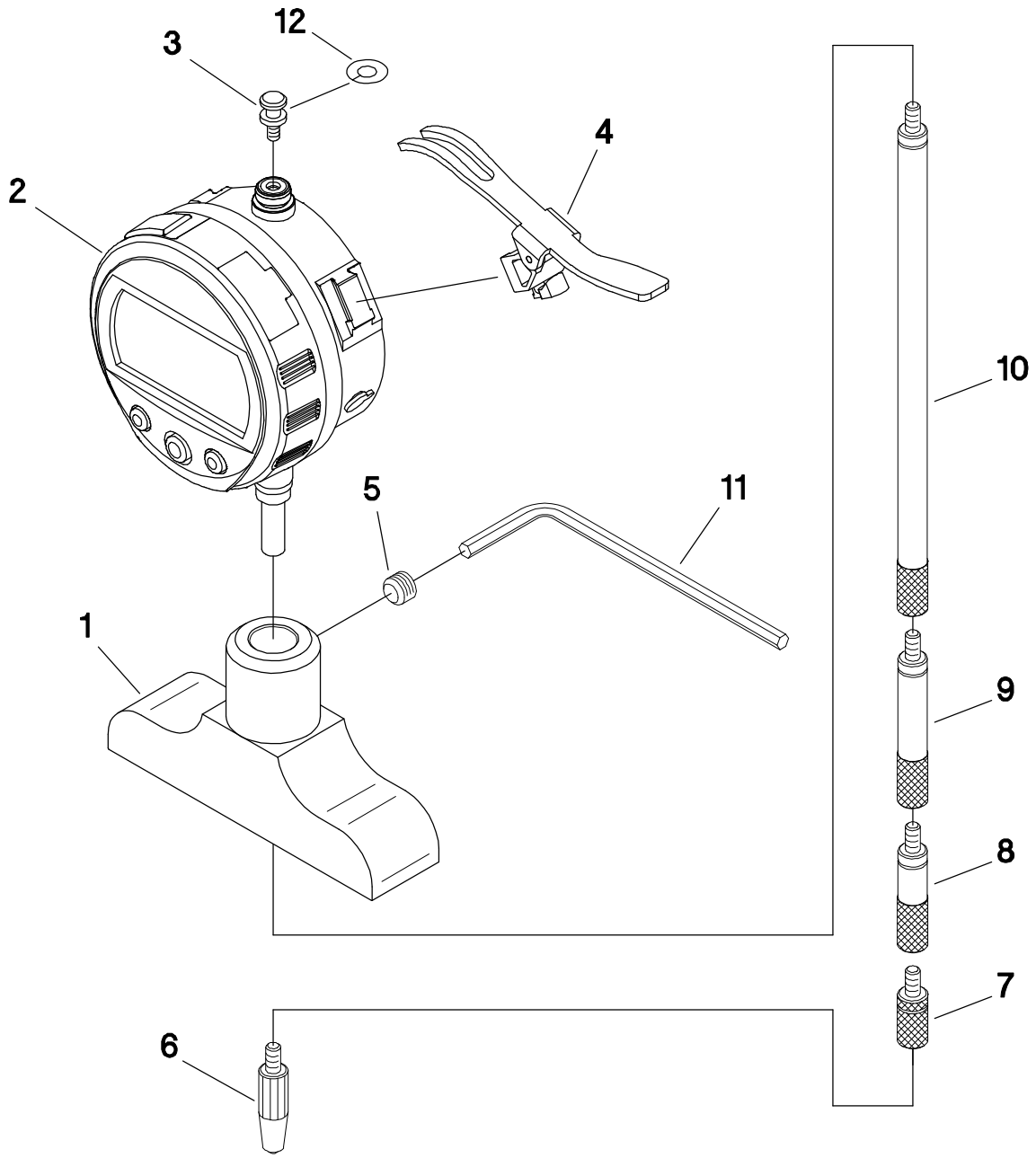

書類NO, 547-21

KEY NO,	ブヒンメイ	PART NAME	販売区分 CATEGORY	CODE NO, コードNO,					備考 COMMENTS
				547-217S	547-218S	547-257S	547-258S		
1	ﾍﾞｰｽ ASSY	BASE ASSY		902164	902165	21JZA210	21JZA211		注記
2	ｲﾝｼﾞｹｰﾀ	INDICATOR	X	(543-402B)		(543-392B)			
3	ｽﾄｯﾌﾟﾈｼﾞ	SCREW, SPINDLE STOP		101047					
4	ﾚﾊﾞｰ	LEVER		21AZB149					
5	ﾛｯｶｸｱﾅﾂｷﾄﾒﾈｼﾞ	SET SCREW		21JAA270					
6	ｿｸﾃｲｼ	CONTACT POINT		21JZA242					
7	ﾛｯﾄﾞ 1/2″	ROD 1/2″		139167					
8	1″	1″		301655					
9	2″	2″		301657					
10	4″	4″		301659					
11	ﾛｯｶｸﾎﾞｳｽﾊﾟﾅ	HEX-SPANNER		136345					
12	ｽﾍﾟｰｻｰ	SPACER		21JAA214					

注記:これらの部品交換には専門技術が必要です。手配には十分注意をお願いいたします。