Ref No,547-16-2009-FEB

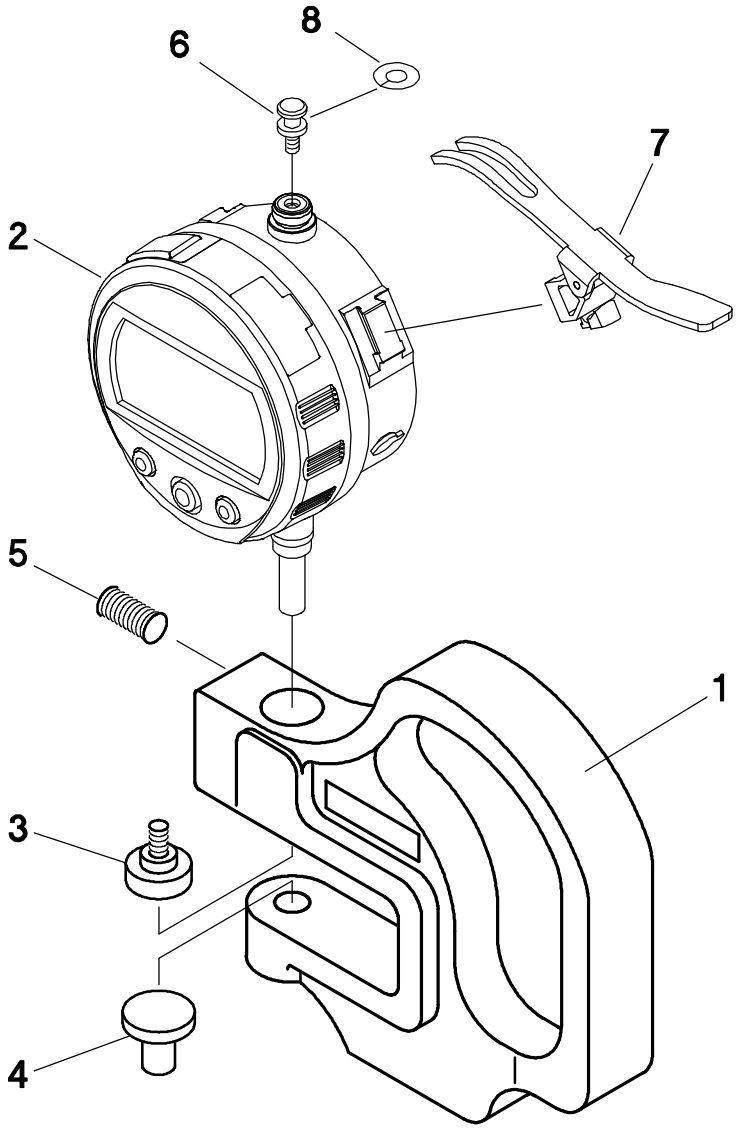

書類NO, 547-16

KEY NO,	ブヒンメイ	PART NAME	販売区分 CATEGORY	CODE NO, コードNO, 547-300S					備考 COMMENTS
1	ﾌﾚｰﾑ	FRAME	X	————					
2	ｲﾝｼﾞｹｰﾀ	INDICATOR	X	(543-402B)					
3	ｿｸﾃｲｼ	POINT		21JZA102					注記
4	ｱﾝﾋﾞﾙ	ANVIL	Y	21JZA063					
5	ﾛｯｶｸｱﾅﾂｷﾄﾒﾈｼﾞ	SCREW,STEM CLAMP		137308					
6	ｽﾄｯﾌﾟﾈｼﾞ	SCREW,SPINDLE STOP		101047					
7	ﾚﾊﾞｰ	LEVER		21AZB149					
8	ｽﾍﾟｰｻｰ	SPACER		21JAA214					

注記:これらの部品交換には専門技術が必要です。手配には十分注意をお願いいたします。