Ref No. 500-52-2005-NOV

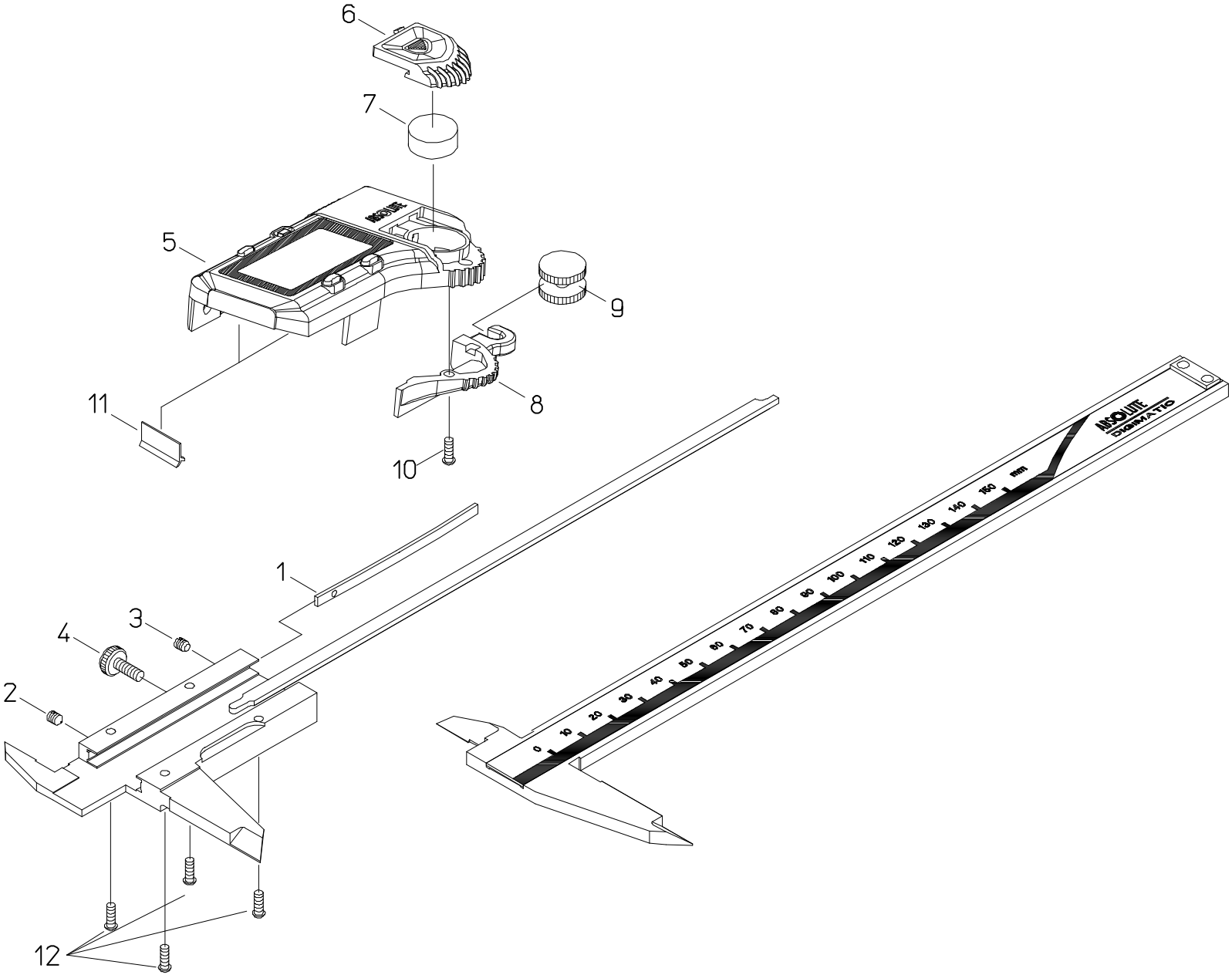

CD-6"CSX

書類NO, 500-52

KEY NO,	ブヒンメイ	PART NAME	販売区分 CATEGORY	CODE NO. コードNO. 500-195-20 CD-4"CSX	500-196-20 CD-6"CSX	500-197-20 CD-8"CSX		備考 COMMENTS
1	ｲﾀﾊﾞﾈ	GIB, SLIDER		06ACA200				
2	ﾈｼﾞ､ｾｯﾄﾈｼﾞ	SCREW, GIB SETTING		146663				
3	ﾈｼﾞ､ｵｼﾈｼﾞ	SCREW, GIB PRESSING		101820				
4	ﾈｼﾞ､ｸﾗﾝﾌﾟ	CLAMP, SLIDER		541985				
5	ﾋｮｳｼﾞﾓｼﾞｭｰﾙAss'y	READING UNIT ASSY	Y	05SZA333				
6	ﾃﾞﾝﾁﾌﾞﾀ	COVER CELL		05SAA405				
7	ﾎﾞﾀﾝﾃﾞﾝﾁ	BATTERY		938882				
8	ﾛｰﾗ､ｱｰﾑ	HOOK, ROLLER		05CAB101				
9	ﾛｰﾗ	ROLLER		141771				
10	ﾈｼﾞ､ｼﾞｭｳｼﾞﾅﾍﾞｺ(ﾖﾋﾞ2×5.8)	SCREW, HOOK ROLLER		546666				
11	ﾜｲﾊﾟｰ	WIPER	Y	198851				
12	ﾈｼﾞ､ｼﾞｭｳｼﾞﾅﾍﾞｺ(ﾖﾋﾞ2×10.5)	SCREW, READING UNIT ASSY	Y	05CAA926				
	【梱包資材】	【PACKING】						
	ｹｰｽ､PPｹｰｽ	PP CASE		05RAB235		05RAB350		
	ｹｰｽ､ｶﾗｰ(1ｺ)	COLOR CASE		05RAB239		142447		