Ref No. 500-46B-2005-NOV

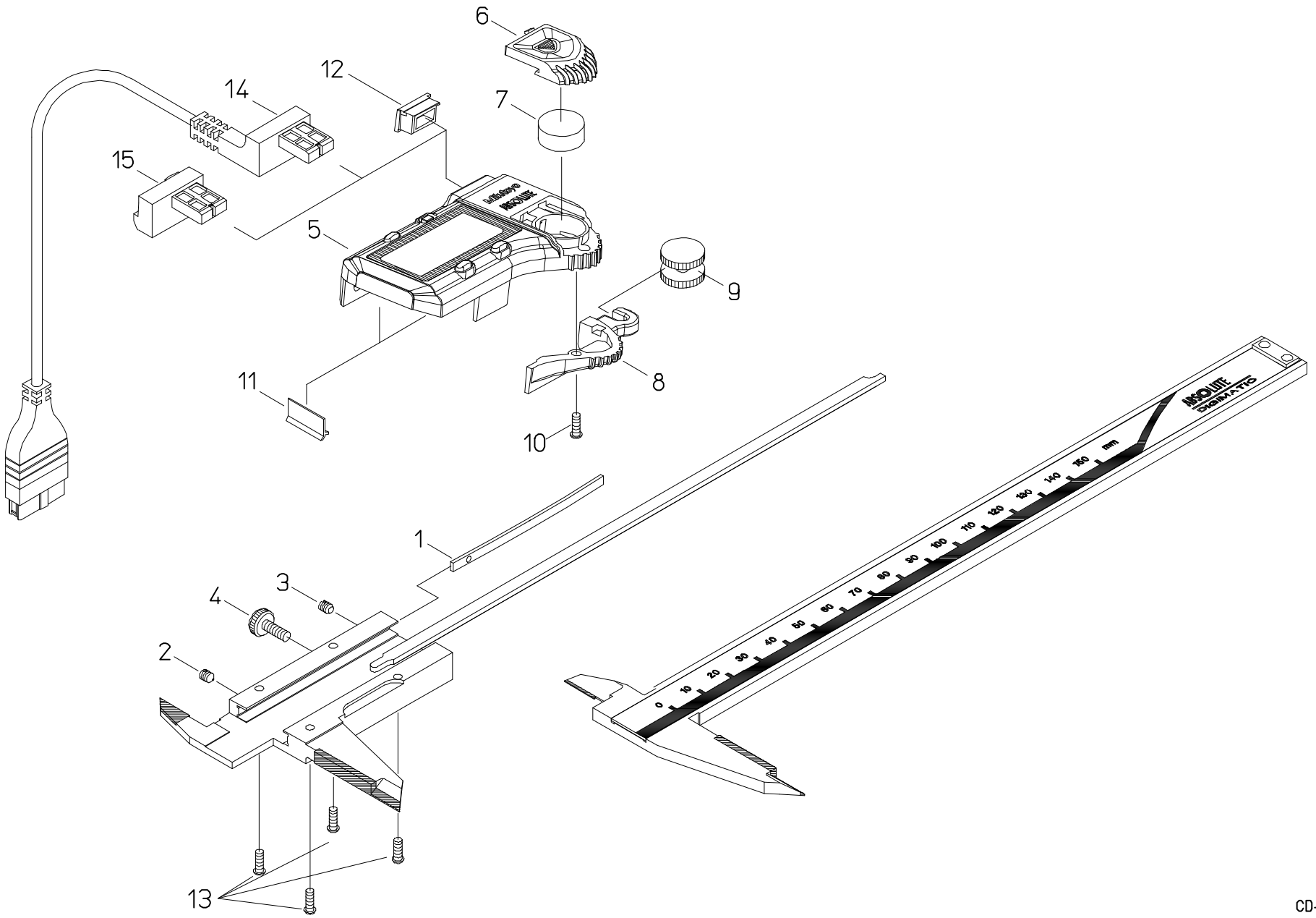

CD-15CXW

書類NO, 500-46

KEY NO,	ブヒンメイ	PART NAME	販売区分 CATEGORY	CODE NO. コードNO. 500-176-20 CD-8"CXW	500-177-20 CD-8"CXWW		備考 COMMENTS
1	ｲﾀﾊﾞﾈ	GIB, SLIDER		06ACA200			
2	ﾈｼﾞ､ｾｯﾄﾈｼﾞ	SCREW, GIB SETTING		146663			
3	ﾈｼﾞ､ｵｼﾈｼﾞ	SCREW, GIB PRESSING		101820			
4	ﾈｼﾞ､ｸﾗﾝﾌﾟ	CLAMP, SLIDER		541985			
5	ﾋｮｳｼﾞﾓｼﾞｭｰﾙAss'y	READING UNIT ASSY	Y	05SZA330			
6	ﾃﾞﾝﾁﾌﾞﾀ	COVER CELL		05SAA405			
7	ﾎﾞﾀﾝﾃﾞﾝﾁ	BATTERY		938882			
8	ﾛｰﾗ､ｱｰﾑ	HOOK, ROLLER		05CAB101			
9	ﾛｰﾗ	ROLLER		141771			
10	ﾈｼﾞ､ｼﾞｭｳｼﾞﾅﾍﾞｺ(ﾖﾋﾞ2×5.8)	SCREW, HOOK ROLLER		546666			
11	ﾜｲﾊﾟｰ	WIPER	Y	198851			
12	ｺﾈｸﾀｷｬｯﾌﾟ	CAP CONNECTOR		05CAB103			
13	ﾈｼﾞ､ｼﾞｭｳｼﾞﾅﾍﾞｺ(ﾖﾋﾞ2×10.5)	SCREW, READING UNIT ASSY	Y	05CAA926			
14	【ｵﾌﾟｼｮﾝ】	【OPTION】					
	ｾﾂｿﾞｸｹｰﾌﾞﾙ(1M)	CONNECTING CABLE(1M)		959149			
	ｾﾂｿﾞｸｹｰﾌﾞﾙ(2M)	CONNECTING CABLE(2M)		959150			
15	ﾎｰﾙﾄﾞﾕﾆｯﾄ	HOLD UNIT		959143			
	【梱包資材】	【PACKING】					
	ｹｰｽ､PPｹｰｽ	PP CASE		05RAB350			
	ｹｰｽ､ｶﾗｰ(1ｺ)	COLOR CASE		142447			