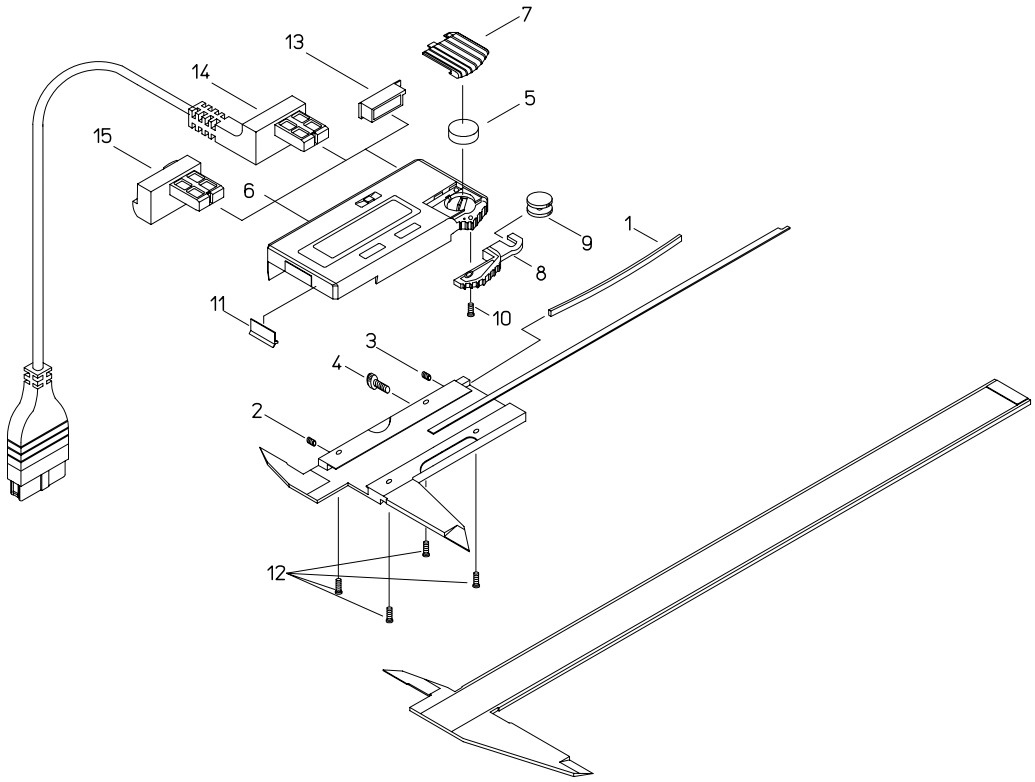

書類NO, 500-20

KEY NO,	ブヒンメイ	PART NAME	販売区分 CATEGORY	CODE NO, コードNO, 500-153 CD-30C	500-173 CD-12″C	500-193 CD-12″CP				備考 COMMENTS
1	ｲﾀﾊﾞﾈ	GIB, SLIDER		101969						
2	ｾｯﾄﾈｼﾞ	SCREW, GIB SETTING		135426						
3	ｵｼﾈｼﾞ	SCREW, GIB PRESSING		135427						
4	ｸﾗﾝﾌﾟﾈｼﾞ	CLAMP, SLIDER		541985						
5	ﾎﾞﾀﾝﾃﾞﾝﾁ	BATTERY		938882						
6	ﾘｰﾃﾞｨﾝｸﾞﾕﾆｯﾄASSY	READING UNIT ASSY		09GZA046	09GZA047	09GZA076				
7	ﾃﾞﾝﾁｶﾊﾞｰ	COVER, BATTERY		05CAA587						
8	ｱｰﾑ	HOOK, ROLLER		09GAA073						
9	ﾛｰﾗ	ROLLER		101592						
10	ｼﾞｭｳｼﾞﾅﾍﾞｺﾈｼﾞ(M2)	SCREW, HOOK ROLLER		546666						
11	ﾜｲﾊﾟｰ	WIPER		143061						
12	ｼﾞｭｳｼﾞﾅﾍﾞｺﾈｼﾞ(M2)	SCREW, READING UNIT		05CAA121						
13	ｺﾈｸﾀｷｬｯﾌﾟ	CAP, CONNECTOR		146650		–				
	【ｵﾌﾟｼｮﾝ】	【OPTION】								
14	ｾﾂｿﾞｸｺｰﾄﾞ(1m)	CONNECTING CABLE(1m)		959149		–				
	ｾﾂｿﾞｸｺｰﾄﾞ(2m)	CONNECTING CABLE(2m)		959150		–				
15	ﾎｰﾙﾄﾞﾕﾆｯﾄ	DATA HOLD UNIT		959143		–				
	【包装資材】	【PACKING】								
	ｹｰｽ, PPｹｰｽ	PP CASE		05RZA077						
	ｹｰｽ, ｶﾗｰ(1ｺ)	COLOR CASE		05RAA950						