Ref No,547-02B-2002-DEC

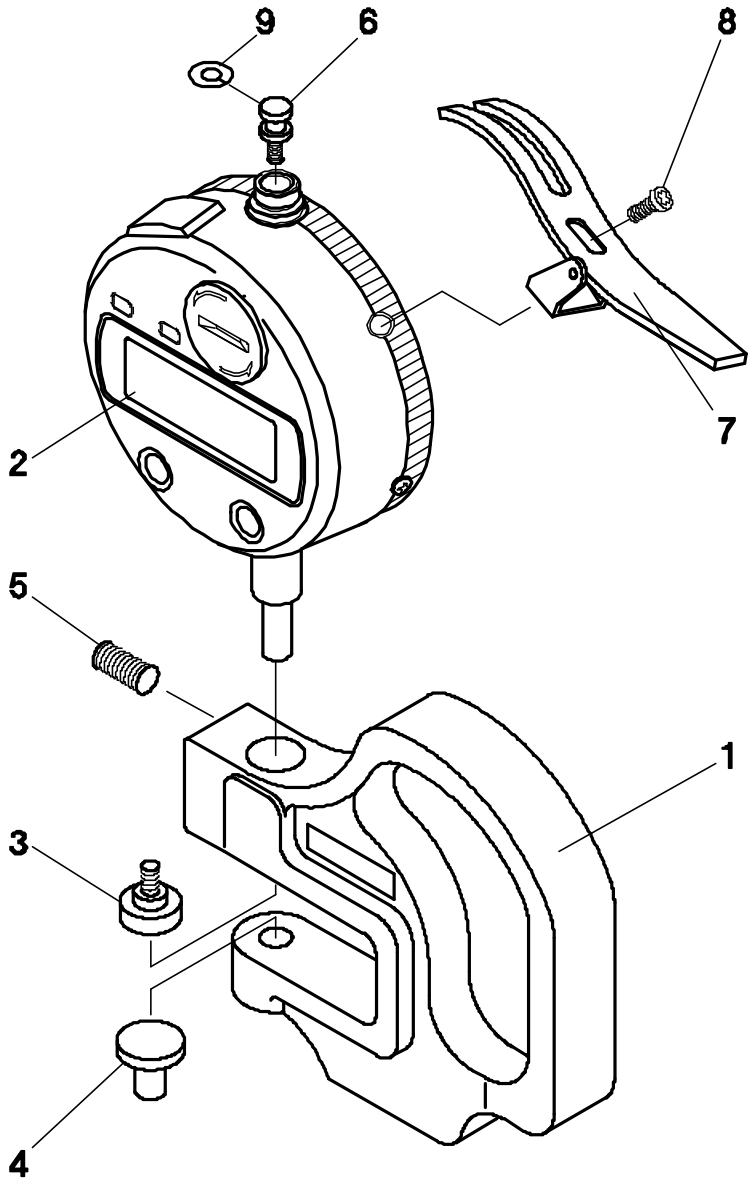

書類NO, 547-02B

KEY NO,	ブヒンメイ	PART NAME	販売区分 CATEGORY	CODE NO, コードNO, 547-500 P						備考 COMMENTS
1	ﾌﾚｰﾑ	FRAME	X	―――	このリストは、コードNo,の後に『P』が表示されている製品に適用されます。					
2	ﾃﾞｼﾞﾏﾁｯｸｲﾝｼﾞｹｰﾀ(ID-S)	DIGIMATIC INDICATOR(ID-S	Y1	(543-683B)						
3	ｿｸﾃｲｼ	POINT	Y	21JZA147						
4	ｱﾝﾋﾞﾙ	ANVIL	Y	21JZA063						
5	ﾛｯｶｸｱﾅﾂｷﾄﾒﾈｼﾞ	SCREW,STEM CLAMP		137308						
6	ｽﾄｯﾌﾟﾈｼﾞ	SCREW,SPINDLE STOP		101047						
7	ﾚﾊﾞｰ	LEVER		903307						
8	ﾏﾙｺﾈｼﾞ	SCREW,LEVER		101182						
9	ｽﾍﾟｰｻｰ	SPACER		21JAA214						